# DACIA JOGGER

# SUV UNIVERSĀLS PAREDZĒTS 7 PERSONĀM

Ar universāļa garumu, minivena ietilpību un apvidus auto robusto stilu, Dacia Jogger pārsteidz, apvienojot labāko no šīm kategorijām septiņvietīgā ģimenes automašīnā. Daudzpusīgs, elegants un pieejams, Jogger pilnībā iemieso Dacia garu.

**LĪDZ 2085 L BAGĀŽNIEKA TILPUMS**

**3 JAUNI MULTIMEDIJU PIEDĀVĀJUMI**

**PILNĪGI JAUNA HYBRID 155 TEHNOLOĢIJA[1]**

**MODULĀRIE JUMTA RELIŅI[2]**

[1]Pieejams arī TCe 110 benzīna dzinējs.
[2]Standartaprīkojumā no Expression.

# INTERAKTĪVĀ IZVĒLNE

01. DIZAINS

02. BRAUKŠANAS PRIEKS

03. INTERJERS

04. MULTIMEDIJI

05. VADĪTĀJA PALĪGSISTĒMAS

06. APRĪKOJUMS UN AKSESUĀRI

# DIZAINS, KAS RADĪTS CEĻOJUMIEM

Gatavs darbībai ar jauno Dacia Jogger, tā augsto klīrensu un Starkle® aizsardzības funkcijām. Pārveidotā, kvadrātveida priekšpuse ar "pikseļoto" radiatora režģi un jauno apgriezto T veida zīmola gaismu uzsver tā robusto raksturu. Ar 16 collu Tamia vieglmetāla diskiem[1], melno haizivs spuras formas antenu[2] un jaunajām virsbūves krāsām Dacia 7 sēdvietu SUV universālis ir nepārprotami unikāls.

Aizmugurējo daļu papildina vertikāls LED zīmola apgaismojums. Gaismu bloku pakšējā daļa paplašinās, lai vizuāli pastiprinātu transportlīdzekļa stāju un izturību.

Melna haizivs spuras formas antena[3]

**Jauni T veida aizmugurējie lukturi**

[1]Standarta aprīkojumā Extreme versijai.
[2]Expression. [3]Pieejams no Expression.

KONFIGURĒT UN PASŪTĪT

Uz IZVĒLMI ∧

# VAIRĀK NEKĀ TIKAI FUNKCIONĀLS

Pilnībā pārveidotais salona dizains uzlabo komfortu salonā: jauni sēdekļi un durvju paneļi, instrumentu panelis ar dekoratīviem ieliktņiem un gaisa atverēm.
Extreme versija izceļas ar savu zaļo krāsu shēmu, vara brūnajiem sānu spoguļu korpusiem, gumijas grīdas paklājiņiem, kas papildina šo Extreme izskatu.

Ir integrētas jaunas tehnoloģijas, piemēram, 7 collu digitālais vadītāja displejs[1] un 10 collu multimediju displejs ar savienotu navigāciju.

Jaunajam Hybrid 155 dzinējam ir e-shifter - nākamās paaudzes elektroniskā pārnesumu svira, kas maina pārslēgšanas dizainu un funkcionalitāti.

**Jauna automātiskā pārnesumkārba un bezvadu viedtālruņa lādētājs[2]**

**7 collu digitālais vadītāja displejs ar braukšanas režīma informāciju[3]**

[1]Standartaprīkojums Expression hybrid un visām Extreme versijām.
[2]Standartaprīkojums Extreme versijām.
[3]Pieejams Expression hybrid versijā un visās Extreme versijās.

# IZBAUDIET JOGGER TEHNIKU HIBRĪDA VERSIJĀ

Dacia Jogger paplašina savu dzinēju klāstu ar jauno Hybrid 155. Vairāk jaudas, optimāls braukšanas prieks. Tas automātiski uzlādējas bremzēšanas fāzēs, un, protams, jūs gūstat labumu no automātiskās pārnesumkārbas.

KONFIGURĒT UN PASŪTĪT

Uz IZVĒLMI ∧

# ĢIMENES AUTO AR 7 VIETĀM STANDARTA VERSIJĀ

Dacia Jogger piemīt kopības sajūta: ģimene, draugi vai viesi, nevienu neatstājot novārtā. Lai to panāktu, tas piedāvā vienādu komforta līmeni visās rindās. Tā skulpturālie sēdekļi - regulējami priekšpusē - sola nenogurdinošu braucienu visiem septiņiem pasažieriem. Dacia Jogger izceļas arī ar pārdomātām detaļām un plašumu.

Otrajā rindā viss ir paredzēts, lai augtu līdzi jums: bīdāmi aviācijas stila galdiņi[1] ar krūzīšu turētājiem un īpaši praktiski Isofix stiprinājumi bērnu sēdeklīšiem. Rekordliela pieejamība trešajā rindā, kur divi atsevišķi sēdekļi ar roku balstiem bez kompromisiem spēj uzņemt divus pieaugušos ar dāsnu vietu kājām. Glabāšanas nodalījumi ir izvietoti visā pasažieru salonā, lai nodrošinātu visu pasažieru labumu. Dacia Jogger piešķir jaunu dimensiju jūsu braukšanas pieredzei.

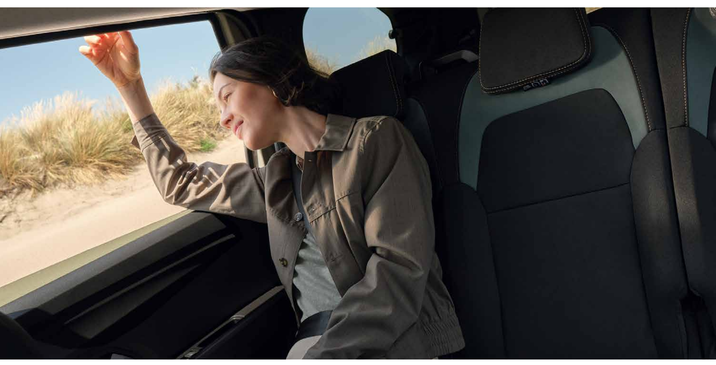

**Komforts otrajā rindā**

[1]Atkarībā no versijas.

# FLEKSIBLS SALONS

Lai kādi arī būtu jūsu dienas plāni, Dacia Jogger piedāvā nepārspējamu ietilpību un daudzpusību: noņemami trešās rindas aizmugurējie sēdekļi 7 sēdvietu versijā, 1/3-2/3 dalīti nolokāms 3-sēdvietu sols otrajā rindā un vairākas iespējamas konfigurācijas ar 2, 3, 4, 5, 6 vai 7 sēdvietām, atbilstoši jūsu vajadzībām.

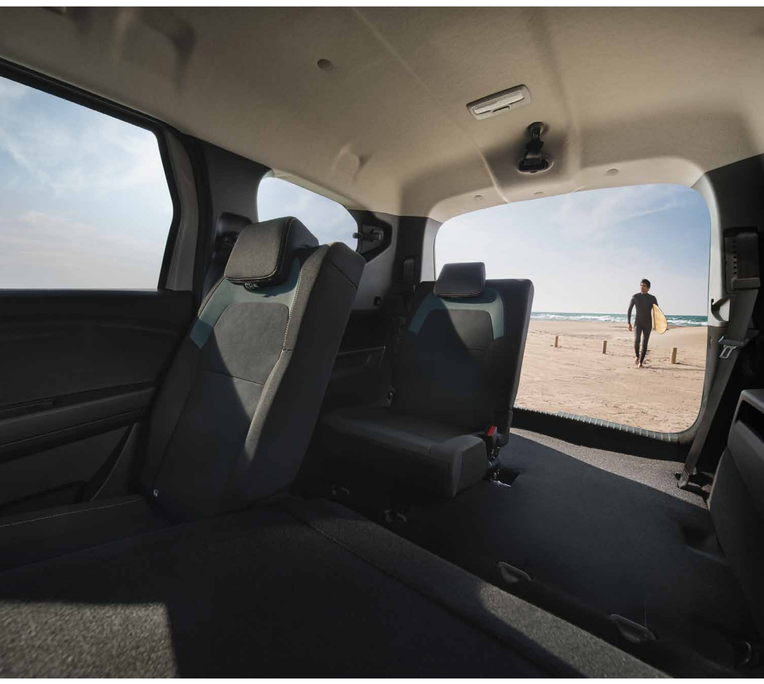

Bagāžnieka ietilpība ir līdz 2085 l, un iekraušanas augstums ļauj pārvadāt visu nepieciešamo. Hibrīdversijā visa salona telpa un daudzpusība tiek saglabāta, pateicoties gudri novietotajam akumulatoram zem grīdas. Uzticieties Dacia Jogger, lai vienkāršotu jūsu piedzīvojumus, neatkarīgi no tā, vai tie ir pilsētā vai tālākā apkārtnē.

**Hibrīda modelis piedāvā tādu pašu ietilpību un daudzpusību kā citi dzinēju tipi.**

# APRĪKOJUMS, KAS PIEMĒROTS JŪSU ATVAĻINĀJUMA AKTIVITĀTĒM

Izbaudiet aktivitātes brīvā dabā ar Dacia InNature piederumu klāstu. Sleep Pack ietilpst Jogger bagāžniekā, nodrošinot jums divguļamo gultu (1,90 m gara un 1,30 m plata), ērtu noņemamu plauktu un 220 litrus uzglabāšanas vietas. Jumta markīze[1] ir jauns, izturīgs un laikapstākļiem izturīgs piederums, kas nodrošina tūlītēju ēnu un patvērumu, vienlaikus saglabājot kompaktumu un vieglu transportēšanu.

InNature jumta bagāžnieks ir ideāli piemērots arī papildu bagāžas un atpūtas aprīkojuma pārvadāšanai. Tas ir viegli piestiprināms pie modulārajiem jumta stieņiem.

YouClip padara jūsu dzīvi vēl ērtāku un sakārtotāku ar savu viedo daudzfunkcionālo stiprināšanas sistēmu, kas paredzēta plaša klāsta piederumu piekarināšanai. Tie piestiprinās pie stiprinājumiem, kas izvietoti visā pasažieru nodalījumā un bagāžniekā: standarta aprīkojumā ir iekļauti līdz četriem stiprinājumiem, un divi papildu punkti aiz galvas balstiem ir pieejami kā piederums.

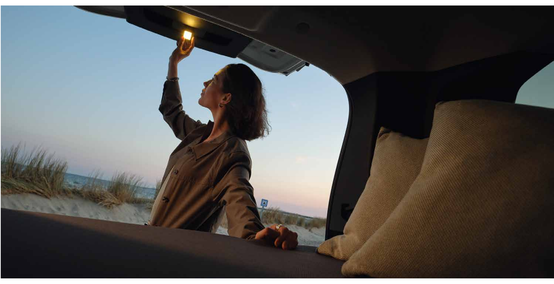

**YouClip – lampa**

**YouClip – 3 vienā (krūzīšu turētājs + lampa + āķis)**

**YouClip – salokāma iepirkumu soma**

[1]Komplektā ietilpst pārnēsāšanas soma. Drīzumā būs pieejama.

KONFIGURĒT UN PASŪTĪT

Uz IZVĒLMI ^

# IZVĒLIETIES SAVU MULTIMEDIJU PERFEKTIVITĀTI

Dacia Jogger ietver trīs jaunas visaptverošas multimediju pakotnes. Jūs varat izvēlēties aprīkojuma līmeni: Media Control[1], ko vadāt no viedtālruņa un kas ir integrēta instrumentu paneļa dizainā, ļauj kontrolēt radio, mūziku, Bluetooth® savienojumu, USB un telefoniju.

Jaunais 10 collu multivides displejs ar viegli lietojamu pielāgojamu saskarni ļauj ērti piekļūt GPS navigācijai, izmantojot viedtālruni, pārvaldīt zvanus un mūziku, kā arī izmantot balss komandas.

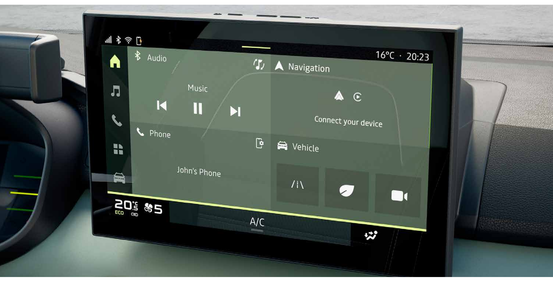


**Multivides displejs[2]**

Jaunā Media Nav Live sistēma pārveido jūsu instrumentu paneli par patiesi viedu vadības centru. No 10 collu skārienekrāna: navigācija un savienotie pakalpojumi reāllaikā, integrēts lietotņu veikals un 3D Arkamys® audio sistēma augstas kvalitātes skaņas iegremdēšanai. Šīs pēdējās divas sistēmas ir saderīgas ar vadu un Wi-Fi savienojumiem, izmantojot Android Auto™ un Apple CarPlay® viedtālruņu spoguļošanu.

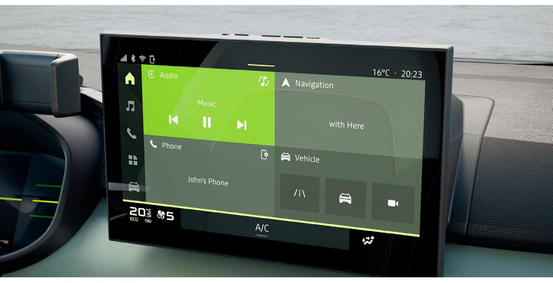


**Media Nav Live[3]**

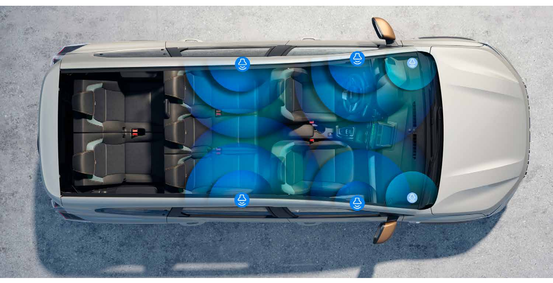

**Arkamys® izstrādāta 3D audio sistēma**

Android Auto™ ir Google Inc. zīmols. Apple CarPlay® ir Apple Inc. zīmols.

[1]Standartaprīkojums Essential versijā.
[2]Standarta aprīkojums Expression versijā.
[3]Standarta aprīkojums Extreme versijā.

KONFIGURĒT UN PASŪTĪT

Uz IZVĒLMI ∧

# ADVANCĒTA DROŠĪBA

Uzņēmumā Dacia drošība vienmēr ir bijusi mūsu uzmanības centrā. Dacia Jogger, kas ir veidots uz jaunākās platformas, kas paredzēta mūsu transportlīdzekļiem, ir aprīkots ar pastiprinātu virsbūves konstrukciju un jaunākās paaudzes palīgsistēmām. Izmantojot pogu "Mana drošība", varat atspējot dažas no šīm palīgsistēmām. Brauciet ar Dacia ar mierīgu sirdi.

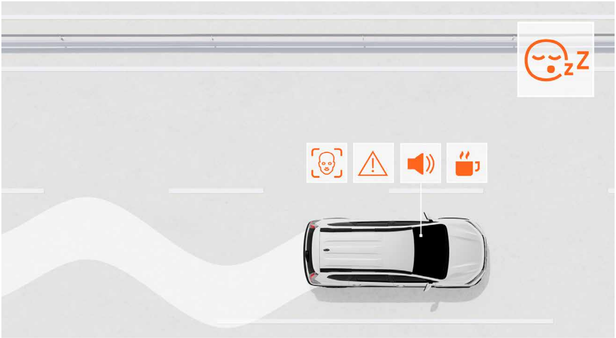

**VADĪTĀJA NOGURUMA NOTEIKŠANAS SISTĒMA**
Šī palīgsistēma brīdina vadītāju, ja tiek konstatēts nogurums, un aicina viņu ieturēt pārtraukumu.

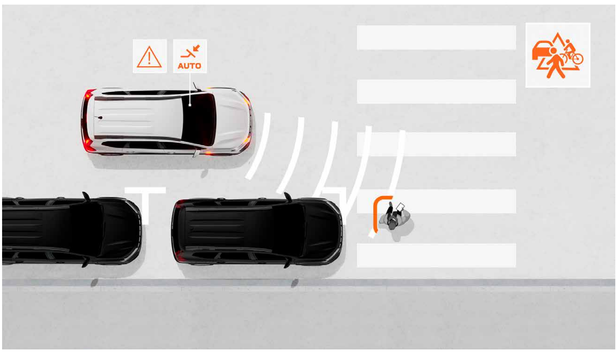


**AUTOMĀTISKĀ AVĀRIJAS BREMZĒŠANA (AEBS) AR GĀJĒJU/ VELOSIPĒDĒTĀJU NOTEIKŠANU**
Šī sistēma novērš frontālu sadursmju risku ar citiem transportlīdzekļiem,gājējiem vai velosipēdistiem taisni uz priekšu un krustojumos. Tā brīdina vadītāju un nepieciešamības gadījumā var automātiski bremzēt transportlīdzekli.

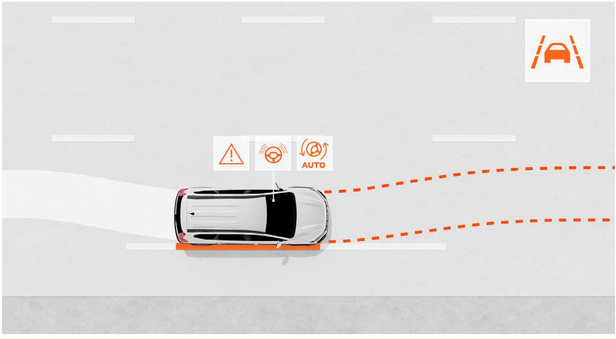


**JOSLAS SAGLABĀŠANAS PALĪGSISTĒMA**
Šī palīgsistēma (ko var deaktivizēt) uzrauga transportlīdzekļa trajektoriju tās joslā un nepieciešamības gadījumā to koriģē, automātiski stūrējot.

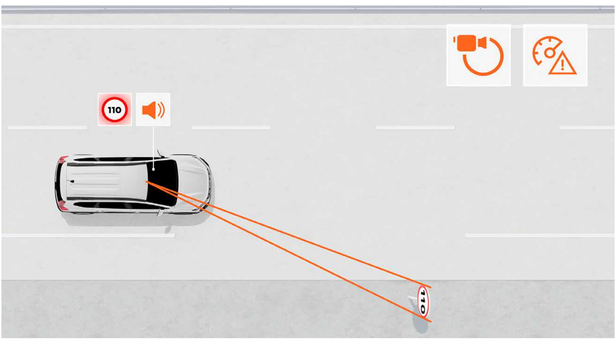


**CEĻA ZĪMJU ATPAZĪŠANA AR ĀTRUMA PĀRSNIEGŠANAS BRĪDINĀJUMU**
Šī sistēma nodrošina uzticamu reāllaika norādi par maksimālo ātrumu uz ceļa un brīdina vadītāju, ja viņš pārsniedz ātruma ierobežojumu, ar vizuāliemun skaņas brīdinājumiem (kurus var deaktivizēt).

KONFIGURĒT UN PASŪTĪT

Uz IZVĒLMI ∧

# ATKLĀJIET APRĪKOJUMU

KRĀSU PALETE

+

APRĪKOJUMA VERSIJAS

+

AKSESUĀRI

+

DZINĒJI

+

IZMĒRI

+

## 06. KRĀSU PALETE

SMILŠAKMENS | TERAKOTA | CEDRZAĻA | LEDĀJA BALTA | PĒRĻU MELNA

ĒNU PELĒKA | PILSĒTAS PELĒKA

SMILŠAKMENS[1,*]

TERAKOTA[2,*]

CEDRZAĻA[2,*]

LEDĀJA BALTA[1]

PĒRĻU MELNA[2]

ĒNU PELĒKA[2]

PILSĒTAS PELĒKA[1,*]

| KRĀSU PIEEJAMĪBA | ESSENTIAL | EXPRESSION | EXTREME |
|---|---|---|---|
| **NECAURSPĪDĪGA KRĀSA** | | | |
| Ledāja baltā krāsa | • | • | • |
| **METĀLISKĀ KRĀSA** | | | |
| Pērļu melna | o | o | o |
| Ēnu pelēka | o | o | o |
| Terakota | - | o | o |
| Ciedru zaļa | - | o | o |
| Pilsētas pelēka | - | o | o |
| Smilšakmens | - | o | o |

[1]Metāliska krāsa. [2]Necaurspīdīga krāsa.
* Nav pieejama komplektācijā ar "Essential".
Juridiski nesaistošas fotogrāfijas.
- : nav pieejamas; • : pieejamas standarta aprīkojumā; o : pieejamas kā opcija.

Uz APRĪKOJUMA SADAĻU ^

## essential

### GALVENĀ APRĪKOJUMA DAĻA

#### ĀRĒJAIS IZSKATS

- "Pixelated" priekšējā radiatora reste ar Dacia logotipu
- Zīmola apgaismojums apgriezta "T" formā un automātiskās LED dienas gaitas gaismas
- Priekšējie un aizmugurējie bamperi, kā arī sānu aizsargplāksnes, kas izgatavotas no Starkle® pārstrādātiem materiāliem
- Melni ārējie durvju rokturi
- Melni sānu spoguļi
- Gareniskie jumta stieņi
- Virsbūves tonī priekšējie/aizmugurējie bamperi
- 16 collu divu toņu Erelia riteņu diski
- Melnas priekšējās un aizmugurējās aizsargplāksnes

#### SALONA IZSKATS

- Balts gaisa ventilācijas centrs
- 2 neatkarīgi nolokāmi un noņemami 3. rindas sēdekļi (specifiski 7 sēdvietu versijai)
- Melni durvju atvēršanas rokturi
- Bagāžas nodalījuma pārsegs (tikai 5 sēdvietu versijai)
- 1/3-2/3 dalīti nolokāms aizmugurējais sēdeklis (sēdekļa virsma un atzveltne)
- Iepriekš sagatavots YouClips atbalstam
- Jauna stūre(1)
- Speciāli audumi apdarei

#### AKTĪVĀ UN PASĪVĀ DROŠĪBA

- My Safety poga pārvaldībai vadītāja palīgsistēmas
- Bremžu pretbloķēšanas sistēma (ABS) + avārijas bremzēšanas palīgsistēma (EBA)
- Automātiska avārijas bremzēšana ar gājēju/velosipēdistu atpazīšanu
- Elektroniskā stabilitātes kontrole (ESC) ar palīgsistēmu braukšanai kalnā (HSA)
- Avārijas zvans (E-call)
- Notikumu (negadījumu) datu reģistrētājs
- Transportlīdzekļa iepriekšēja konfigurācija alkometram
- Ceļa zīmju atpazīšana un ātruma pārsniegšanas brīdinājums
- Joslas maiņas brīdinājums
- Joslas saglabāšanas palīgsistēma
- Vadītāja uzmanības brīdinājums un miegainības noteikšana
- Priekšējie/aizmugurējie "Rescue Code®" QR kodi
- Vadītāja priekšējo drošības spilvenu un pasažiera priekšējo drošības spilvenu var atspējot
- Sānu krūškurvja līmeņa un aizkarveida galvas drošības spilveni (priekšējie + aizmugurējie)
- Sānu priekšējās un aizmugurējās drošības jostas ar spriegotājiem un spēka ierobežotāju
- Aizmugurējie parkošanās sensori

#### BRAUKŠANAS UN VADĪBAS IERĪCES

- Riepu piepūšanas komplekts
- Elektriskais stūres pastiprinātājs
- Stop & Start, ECO režīms
- Lietus un gaismas sensori
- Ātruma ierobežotājs/kruīza kontrole

#### KOMFORTS

- Manuāls gaisa kondicionieris
- Elektriska un automātiska durvju aizslēgšana braukšanas laikā un nolokāma atslēga
- Elektriski vadāmi priekšējie logu pacēlāji
- 1 x 12 V kontaktligzda priekšā
- Stūre ar regulējamu augstumu un attālumu

#### MULTIVIDE UN AUDIO

- Jauna multivides vadība: DAB radio ar stūres vadības ierīcēm, ligzda un 1 USB-C ligzda, 2 skaļruņi, Bluetooth® telefona sistēma ar satelīta vadības ierīcēm uz stūres, fiksēts viedtālruņa turētājs uz instrumentu paneļa, jauna Dacia Media Control viedtālruņa lietotne

#### PAPILDINĀJUMS

- Rezerves ritenis + domkrats[1]

[1]Aizstāj avārijas komplektu.

## expression

**GALVENAIS APRĪKOJUMS**
**expression = essential+**

### ĀRĒJAIS IZSKATS

- Virsbūves krāsas ārējie durvju rokturi
- Virsbūves krāsas sānu spoguļi
- Modulāri gareniskie jumta stieņi
- 3D PIP sānu aizsargi
- Haizivs spuras antena

### SALONA IZSKATS

- Balta gaisa ventilācijas atveres centra apdare
- Tērauda pelēki durvju atvēršanas rokturi
- Īpaša apdare Expression versijai
- Audums uz paneļa un priekšējo durvju roku balstiem
- Bagāžas nodalījuma pārsegs (7 sēdvietu versijai)
- Vidēji augsta viduskonsole ar roku balstu + USB-C aizmugurē

### AKTĪVĀ UN PASĪVĀ DROŠĪBA

- Elektriskā stāvbremze ar roku balstu ar glabātuvi, 1 12 V kontaktligzda un 1 USB-C kontaktligzda aizmugurē
- Atpakaļskata kamera

### REDZAMĪBA

- Priekšējie miglas lukturi
- Elektriski vadāmi sānu spoguļi

### KOMFORTS

- Mīksta stūre ar regulējamu augstumu un attālumu
- Elektriski vadāmi aizmugurējie logu pacēlāji
- Vadītāja loga pacelšana ar vienu pieskārienu (ar pretspiešanas funkciju), priekšējā pasažiera loga pacelšana (nav aprīkota ar vienu pieskārienu)
- 7 collu digitālais instrumentu panelis (tikai Hybrid 155 modelim)
- Automātiskā gaisa kondicionēšana
- Bezatslēgas piekļuve (brīvroku karte)

### MULTIVIDE UN AUDIO

- Multivides displejs: multimediju sistēma ar 10 collu skārienekrānu, DAB digitālais radio, viedtālruņa spoguļošana, izmantojot USB kabeli un Wi-Fi, Bluetooth® savienojumu, satelīta vadība uz stūres, 4 skaļruņi, 3 USB-C porti

**GALVENAIS APRĪKOJUMS**
**extreme = izteiksmība+**

## ĀRĒJAIS IZSKATS

- Virsbūves krāsas durvju rokturi
- Virsbūves krāsas ārējie spoguļi
- 16 collu Tamia melni vieglmetāla diski
- Tonēti stikli
- Jumta reliņi

## IEKŠĒJAIS IZSKATS

- Specifiska apdare, Extreme versijai MicroCloud krāsā
- Brūnā vara dekorācijas: apdares līstes uz durvju paneļiem, ventilācijas restēm
- Instrumentu panelis un durvju roku balsti mazgājamā MicroCloud krāsā
- Gumijas paklājiņi priekšā un aizmugurē (ieskaitot 3. rindu) un durvju slieksnis ar topogrāfiskiem motīviem
- Durvju atvēršanas rokturi tērauda pelēkā krāsā

## AKTĪVĀ UN PASĪVĀ DROŠĪBA

- Aizmugurējā parkošanās palīgsistēma
- Daudzskatu kamera
- Automātiska tālās/tuvās gaismas pārslēgšana un nolokāmi elektriskie durvju spoguļi

## KOMFORTS

- Automātiska gaisa kondicionēšana
- Bīdāmi galdiņi otrās rindas pasažieriem
- 7 collu digitālais vadītāja displejs
- Elektriskā stāvbremze
- Bezatslēgas iedarbināšana
- Brīvroku karte
- Paplašinātas roktura funkcija

## MULTIVIDE UN AUDIO

- Media Nav Live: multimediju sistēma ar 10 collu skārienekrānu, savienota navigācija ar reāllaika satiksmes informāciju, DAB digitālais radio, viedtālruņa replikācija, izmantojot kabeli vai bezvadu savienojumu, Bluetooth® savienojums, satelīta navigācijas komandas, 6 skaļruņi (4 zemfrekvences skaļruņi + 2 augstfrekvences skaļruņi), 3 USB-C porti
- Apsildāmi priekšējie sēdekļi + Apsildāma stūre
- Noņemams viedtālruņa turētājs

## PAPILDINĀJUMI

- Rezerves ritenis + domkrats

Uz APRĪKOJUMA SADAĻU ^

**SĀNU PAKĀPIENU KOMPLEKTS**
Uzlabojiet savu Jogger izskatu un SUV stilu, vienlaikus atvieglojot jumta iekraušanu. Sānu pakāpieni arī aizsargā virsbūvi no šļakatām ikdienas braucienu vai piedzīvojumu laikā.

**DACIA AERO CARGO BOX™**
Optimizējiet savu bagāžas nodalījuma telpu ar aerodinamiski veidoto 310 litru Dacia piekabes āķa kasti. Savietojama ar 2 vai 3 velosipēdu bagāžniekiem un to nolaižamo platformu, tā nodrošina ērtu iekraušanu, vienlaikus saglabājot piekļuvi transportlīdzekļa bagāžniekam.

**BEZ INSTRUMENTIEM NOŅEMAMS PIEKABES ĀĶIS**
Droši velciet vai transportējiet savus velosipēdu bagāžniekus, piekabes, laivas vai kanoe laivas ar šo Dacia izstrādāto piekabes āķi, kas spēj izturēt vertikālu slodzi līdz 75 kg un vilkt līdz 1200 kg. Pateicoties lodveida savienojumam, ko var viegli noņemt bez instrumentiem, jūsu transportlīdzekļa estētiskā pievilcība tiek saglabāta.

**VELOSIPĒDU TURĒTĀJS**
Ātri piestiprināms pie jumta stieņiem, pielāgojams daudziem velosipēdu izmēriem, tas ir vienkāršākais veids, kā droši pārvadāt velosipēdu. Ideāla iespēja, lai saglabātu labu redzamību atpakaļ un nodrošinātu pilnīgi brīvu piekļuvi bagāžas nodalījumam.

**INNATURE MARKĪZE**
Pārveidojiet savu transportlīdzekli par perfektu bāzes nometni ar mūsu InNature Dacia jumta markīzi. Tā ir paredzēta pētniekiem, pārgājējiem un nedēļas nogales klejotājiem, un to var viegli izvērt, lai nodrošinātu tūlītēju ēnu un patvērumu neatkarīgi no tā, vai atrodaties saulainā pludmalē vai nomaļas takas sākumā. Izgatavota no izturīgiem, laikapstākļiem izturīgiem materiāliem, tā pasargā jūs no saules un negaidītām lietusgāzēm. Kompakta glabājot, ietilpīga atvērtā veidā un saderīga ar Dacia gareniskajiem jumta stieņiem, šī markīze ir jūsu pārnēsājamā oāze, lai kur jūs dotos.

IESKATIES AKSESUĀRU KATALOGĀ

Uz APRĪKOJUMA SADAĻU ^

# 06. DZINĒJI

| | TCe 110 | 155 HIBRĪDS | |
|---|---|---|---|
| **DZINĒJI** | | | |
| Enerģijas avots | Benzīns | Benzīns | Elektrība |
| Maks. jauda kW CEE (ZS) pie dzinēja apgriezieniem (apgr./min) | 81 no 5000 līdz 5250 | 105 (140) pie 5600 kombinētajā ciklā | |
| Maks. griezes moments Nm pie dzinēja apgriezieniem (apgr./min) | 200 no 2900 līdz 3500 | 172 (iekšdedzes dzinējs) no 3000 līdz 4000 + 205 (elektriskais) | |
| Pārnesumkārbas tips | Manuālā | Daudzrežīmu automātiskā | |
| Iesmidzināšanas tips | Turbo tiešā iesmidzināšana | Dabiskā iesmidzināšana | |
| Dzinēja tilpums (cm³) | 999 | 1,789 | - |
| Cilindru/vārstu skaits | 3/12 | 4/16 | - |
| Emisijas kontroles standarts | Euro 6e bis | | |
| **AKUMULATORS** | | | |
| Vilces akumulators | - | Litija - jonu / 230 V / 1,4 kWh | |
| **ŠASIJA UN STŪRES IEKĀRTA** | | | |
| Riepu izmērs | 205/60 R16 92H | | |
| Stūrēšana - pagrieziena diametrs, no ietves līdz ietvei (m) | 11,39 | | |
| Priekšējā piekare | Pseido MacPherson ar apakšējo šķērssviru, spirālveida atsperu piekare ar teleskopiskiem hidrauliskiem amortizatoriem un stabilizatora stieni | | |
| Aizmugurējā piekare | Pusstingra ass ar stabilizatora stieņa atsperu piekari un teleskopiskiem hidrauliskiem amortizatoriem | | |
| **VEIKTSPĒJA** | | | |
| Maksimālais ātrums (km/h) | 180 | 180 | |
| 0–100 km/h (s) | 11,2 | 9 | |
| **DEGVIELAS PATĒRIŅŠ UN IZMEŠI[1]** | | | |
| Emisijas protokols | WLTP[2] | | |
| Degvielas tvertnes tilpums (l) | 50 | 50 | |
| CO2 emisijas (g/km) | 136–137 | 104 | |
| Degvielas patēriņš kombinētajā ciklā (l/100 km) | 5,7–5,8 | 4,5–4,6 | |
| **TILPUMI UN MASA** | | | |
| Maksimālā pašmasa | 1,221 | 1,388 | |
| Piekabes pilna masa (GTW) | 1,261 | 1,405 | |
| Piekabes pilna masa (GVW) | 3,055 | 3,000 | |
| Transportlīdzekļa pilna masa (GVW) | 1,855 | 2,000 | |
| Maksimālā vilkšanas masa ar bremzēm | 1,200 | 1,200 | |

[1]Oficiālais patēriņš un emisijas saskaņā ar piemērojamajiem noteikumiem.
[2]WLTP (Vispasaules saskaņotās vieglo transportlīdzekļu testa procedūras): šis jaunais protokols sniedz rezultātus, kas ir daudz tuvāki ikdienas lietošanā iegūtajiem rezultātiem, salīdzinot ar NEDC protokolu. CO2 emisijas tiek sertificētas, izmantojot standarta, regulatīvo metodi. Šī metode ir identiska visiem ražotājiem un ļauj salīdzināt transportlīdzekļus savā starpā.
[3]Kopējais tilpums / uzpildes tilpums.

KONFIGURĒT UN PASŪTĪT

Uz APRĪKOJUMA SADAĻU ^

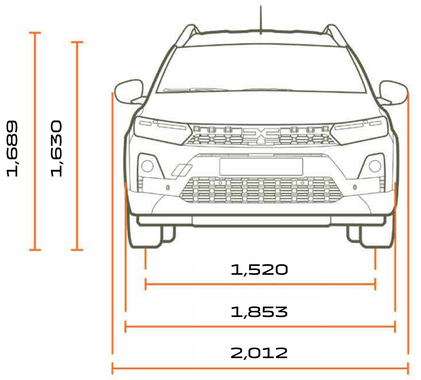


SKATS NO PRIEKŠPUSES, 7 VIETAS

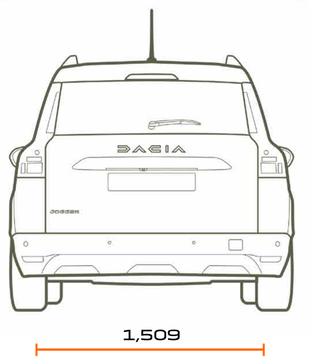


SKATS NO AIZMUGURES, 7 VIETAS

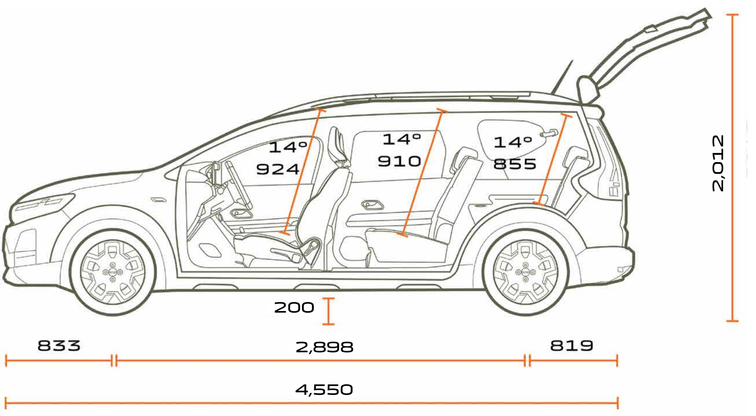


SKATS NO SĀNIEM, 7 VIETAS

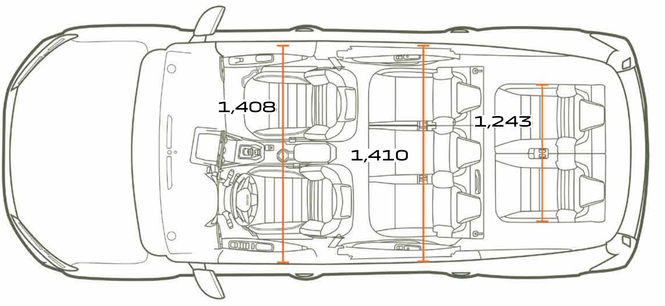


SKATS NO AUGŠAS, 7 VIETAS

| BAGĀŽNIEKA TILPUMS (dm³ - VDA standarts/litri) | 7 VIETAS |
|---|---|
| Minimālais bagāžnieka tilpums (ISO 3832 standarts) | 160/212 |
| Maksimālais bagāžnieka tilpums (ISO 3832 standarts) | 1807/2085 |
| 2. rinda ar uzstādītu sēdekli un 3. rinda nolocīta | 565/699 |
| 2. rinda ar uzstādītu sēdekli un 3. rinda noņemta | 696/820 |

Izmēri, mm.

KONFIGURĒT UN PASŪTĪT

Uz IZVĒLMI ∧

Šīs brošūras saturs bija precīzs un aktuāls tās publicēšanas brīdī. Šis dokuments ir sagatavots, pamatojoties uz pirmsizlaides modeļus vai prototipus. Dacia, īstenojot nepārtrauktu produktu uzlabošanas politiku, patur tiesības jebkurā laikā veikt izmaiņas tehniskajās specifikācijās, kā arī aprakstītajos un ilustrētajos transportlīdzekļos un piederumos. Par šīm izmaiņām pēc iespējas drīzāk tiek paziņots Dacia dīleriem. Atkarībā no pārdošanas valsts versijas var atšķirties, un dažas iekārtas var nebūt pieejamas (kā standarta, papildaprīkojums vai piederumi). Lai iegūtu jaunāko informāciju, konsultējieties ar Dacia pārstāvi. Ar druku saistītu ierobežojumu dēļ šajā dokumentā attēlotās krāsas var nedaudz atšķirties no faktiskajām krāsām un salona apdares krāsām. Visas tiesības aizsargātas. Šīs brošūras pilnīga vai daļēja reproducēšana jebkādā formā vai ar jebkādiem līdzekļiem ir aizliegta bez iepriekšējas rakstiskas Dacia atļaujas.

**DACIA iesaka Castrol**

PUBLICIS – PHOTO CREDITS: S. STAUB, ©RENAULT MARKETING 3D-COMMERCE – DECEMBER 2025

KONFIGURĒT UN PASŪTĪT

PIETEIKTIES TESTA BRAUCIENAM

SAZINIES AR MUMS

Uz IZVĒLMI ∧